GoGaS
Ecothermal Engineering

PREMIX HR
GAS-WARMLUFTERZEUGER BRENNWERTTECHNIK

Dezentrale modulierende Gas-Warmlufterzeuger
mit Brennwerttechnik

EFFIZIENZ UND WIRTSCHAFTLICHKEIT

Die innovative Brenner- und Wärmetauschertechnologie verbunden mit modernster Regeltechnik realisiert höchsten Komfort bei wirtschaftlichem Energieeinsatz.

Die direktbefeuerten Brennwertgeräte arbeiten besonders schadstoffarm und in höchster Regelgüte. Diese Warmlufterzeuger bieten die Ideallösung zur ökonomisch und ökologisch effizienten Beheizung von industriellen und gewerblichen Räumen.

Bestes Klima für Ihre Gebäude – das ist der Leitsatz von GoGaS. Erreicht wird dies durch modernste Technik wie zum Beispiel der PREMIX-Brennertechnologie mit einem Modulationsbereich von 30 bis 100 %. Der effiziente Zuluftventilator arbeitet leise und passt sich der Heizleistung an. Die Edelstahlbrennkammer, das Gehäuse und die einzeln verstellbaren Ausblaslamellen sind auf Langlebigkeit und Komfort ausgelegt.

Mehr erwarten: Die Serie HR ist mit einer Destratifikationsschaltung zum Abbau des Temperaturgradienten in der Halle ausgestattet. Bisher ungenutzte Wärmepolster aus solarer Einstrahlung sowie produktionsbedingte Wärmeemissionen werden ohne Brennerstart zur Hallenbeheizung genutzt. Hochwertige Technik im Dachbereich wird so nachhaltig vor Übertemperatur geschützt und hält deutlich länger.

Brenner- und Systemventilator arbeiten stufenlos modulierend und ermöglichen zusätzlichen Komfort und eine Steigerung der Effizienz. Energieeinsparungen bis zu 25 % im Vergleich zu Standardsystemen sind möglich.

Variable Montagemöglichkeiten

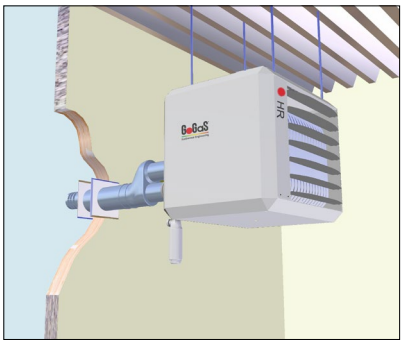

Horizontal
Abgasführung über Wand

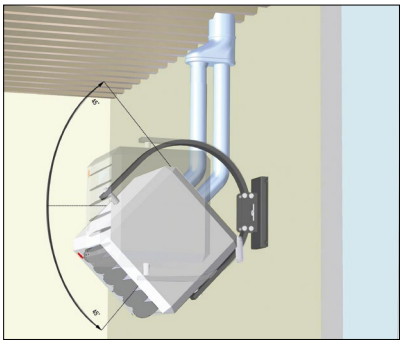

Vertikal 45°
Abgasführung über Dach

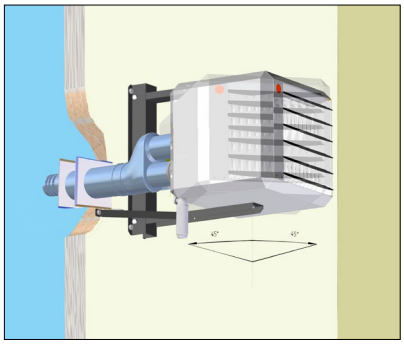

Horizontal flexibel
Abgasführung über Wand

PREMIX Serie HR

Kompakte Abmessungen, geringes Gewicht sowie unterschiedliche Befestigungssysteme ermöglichen eine platzsparende und einfache Montage.

Für eine optimale Luftverteilung kann der HR in Sonderausführung mit einer Neigung von 45° montiert werden.

Durchdachtes Zubehör und vielfältige Montagemöglichkeiten sind die Grundlagen für einen effizienten Betrieb.

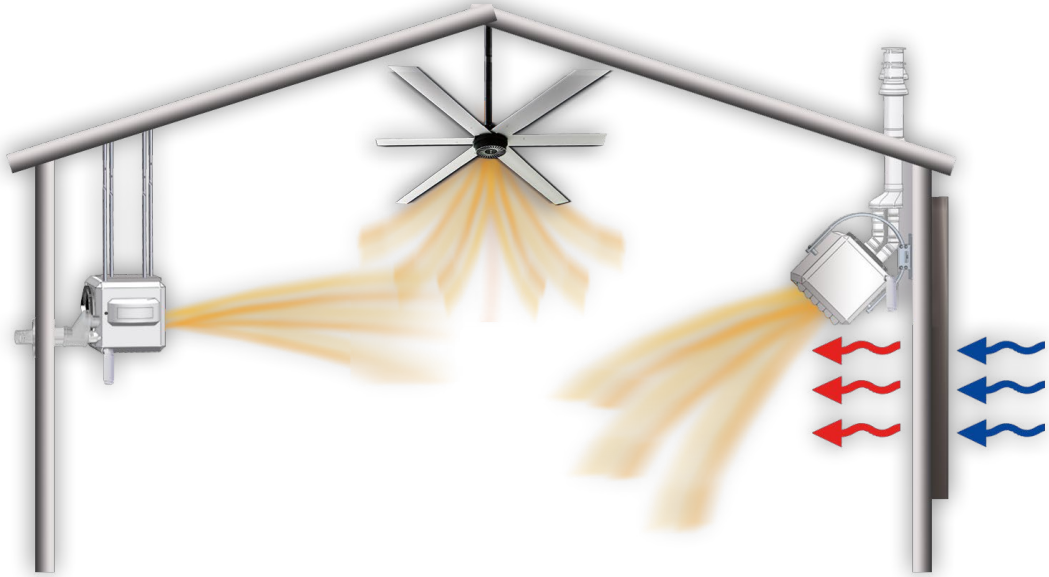

Kombinieren Sie Ihr PREMIX-System mit weiteren GoGaS-Komponenten wie dem Solar-Luftsystem LUBI Wall oder HVLS-Ventilatoren der Serie AirVolution für noch mehr Behaglichkeit und Energieeffizienz.

Beispiel: Lufterhitzer in Wandmontage mit horizontalem Warmluftaustritt, zusätzlichem Deckenventilator und Solar-Luftsystem LUBI Wall

Bei Brennwert-Geräten wird der im Abgas enthaltene Wasserdampf kondensiert. Die dabei frei werdende Wärmemenge wird im Raum nutzbar. Gas-Brennwerttechnik macht Warmlufterzeuger bis zu 11 % effizienter.

Pluspunkte für mehr Effizienz

- verlustarme Wärmeübertragung von der Flamme über den Wärmetauscher an die Raumluft
- Nutzung der Kondensationswärme des Wasserdampfs im Abgas
- großer Modulationsbereich von 30 bis 100 %
- automatische Destratifikation

Thermostat MultiTherm

Alles geregelt: Gruppenschaltung mehrerer Warmlufterzeuger, Sommerlüftung, Destratifikation und die optionale GLT-Anbindung lassen keine Wünsche offen.

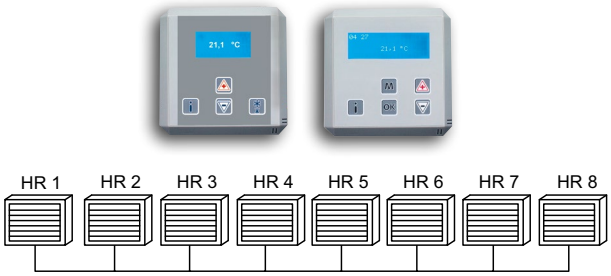

Funktion	MultiTherm S	MultiTherm C
Raumtemperaturabhängige Modulation	●	●
Sommerlüftung	●	●
Wandtemperaturkompensation	●	●
Frostschutzprogramm	●	●
Fehlerdiagnose und Reset	●	●
Wochenprogramm		●
10 programmierbare Schaltblöcke		●
Überstundenprogramm		●
Sommer-/Winterzeitumstellung		●
Intelligente, selbstlernende Regelung		●
Passwortgeschützt		●
Optionale Fernbedienung		●

PREMIX HR Gas-Warmlufterzeuger Brennwerttechnik

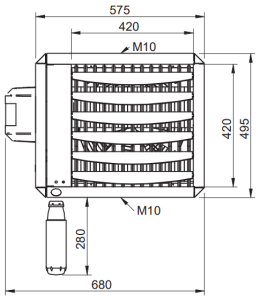

HR 10-20

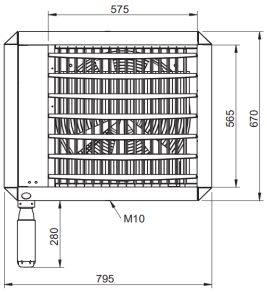

HR 30-40

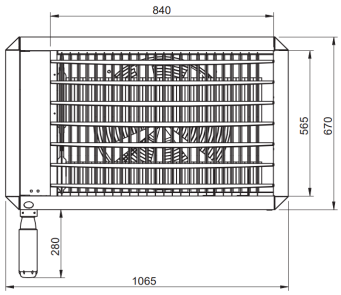

HR 50-60

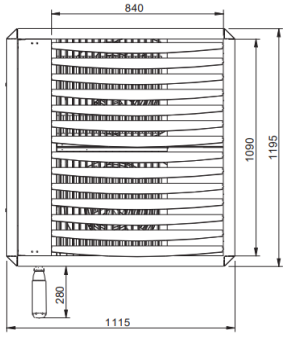

HR 80-120

Technische Spezifikation	Einheit	Typ HR-5.1 (ERP2021)								
		HR10	HR20	HR30	HR40	HR50	HR60	HR80	HR100	HR120
Nennwärmebelastung netto (max.)	kW	12,5	20,0	30,0	40,0	50,0	60,0	72,0	91,0	111,0
Nennwärmebelastung netto (mind.)	kW	4,0	6,0	9,0	12,0	15,0	18,0	24,0	25,0	32,0
Wärmeleistung (max.)	kW	12,0	19,2	29,0	38,8	48,3	58,0	69,8	88,3	107,7
Wärmeleistung (mind.)	kW	4,2	6,4	9,5	12,8	15,9	19,1	25,4	26,5	33,9
Wirkungsgrad bei Volllast	%	96,0	96,0	96,5	97,0	96,5	96,6	97,0	96,3	96,9
Wirkungsgrad bei Teillast	%	106,0	106,0	106,0	106,5	106,0	106,0	106,0	106,0	106,0
Luftleistung (max.)	m^3/h	2000	2600	3000	4500	6400	6800	11000	12900	14600
Luftleistung EC Version (max.)	m^3/h	2200	2650	3150	4500	6700	6700	12400	13500	15400
Luftleistung EC Version (mind.)	m^3/h	1600	1700	1900	2500	4000	4000	10500	13200	11100
Horizontale Wurfweite (max.)	m	15	20	23	26	28	30	42	48	49
Gasanschluss	G”	1/2"	1/2"	3/4"	3/4"	3/4"	3/4"	1"	1"	1"
Elektrischer Anschluss (50 Hz)	V	230	230	230	230	230	230	230	230	230
Leistungsaufnahme AC Version (max.)	kW	0,250	0,250	0,250	0,450	0,450	0,600	0,780	0,790	1,240
Leistungsaufnahme AC Version (mind.)	kW	0,250	0,250	0,250	0,450	0,450	0,600	0,630	0,620	0,790
Leistungsaufnahme EC Version (max.)	kW	0.160	0.160	0,175	0,260	0,475	0,500	0,750	0,830	1,100
Leistungsaufnahme EC Version (mind.)	kW	0,044	0,044	0,046	0,060	0,100	0,100	0,390	0,620	0,800
Elektrische Leistungsaufnahme (Standby-Betrieb)	kW	0,004	0,004	0,004	0,004	0,004	0,004	0,006	0,006	0,006
Stromaufnahme AC Version (max.)	A	1,1	1,1	1,2	2,0	2,6	2,6	3,5	3,5	3,5
Stromaufnahme EC Version (max.)	A	1,3	1,3	1,6	1,2	2,3	2,5	3,4	3,8	5,1
Stromaufnahme EC Version (mind.)	A	0,4	0,4	0,5	0,3	0,6	0,6	2,8	3	4
Schutzart	-	IP 20B								
Emissionswirkungsgrad (η_s, Durchfluss)	%	97,6	96,4	94,6	95,0	94,8	94,6	97,1	97.2	96,8
Jahreszeitlicher Wirkungsgrad	%	90,4	90,1	88,7	89,9	89,2	89,4	90,8	91,0	90,7
NOx-Emissionen (GCV)	mg/kWh	30	21	33	40	31	44	27	21	25
NOx-Klasse	-	5	5	5	5	5	5	5	5	5
Abgasmassenstrom (max.)	kg/h	19,4	31,1	48,3	64,2	80,2	96,2	115,4	145,9	178,0
Thermostatanschluss	-	2-Draht-Niederspannungsbus								
Schornstein-Abgasdruck (max.)	Pa	90	90	90	120	120	120	150	150	150
Schalldruckpegel in 4 m Entfernung AC	dB(A)	56 - 58	56 - 58	56 - 58	57 - 61	61 - 64	61 - 64	56 - 61	56 - 61	56 - 62
Schalldruckpegel in 4 m Entfernung EC	dB(A)	42 - 54	42 - 54	43 - 55	47 - 62	48 - 64	48 - 64	50 - 60	50 - 60	50 - 61
Mindest-Montagehöhe (Horizontale Wurfweite)	m	1,7	1,7	1,7	1,7	1,7	1,7	1,7	1,7	1,7
Länge des Abgassystems (max.)	m	9	9	9	9	9	9	9	9	9
Gewicht	kg	45	50	75	85	105	110	190	200	225

Bei Fragen wenden Sie sich bitte an GoGaS Goch GmbH & Co. KG

GoGaS Ecothermal Engineering

GoGaS Goch GmbH & Co. KG
Zum Ihnedieck 18
D-44265 Dortmund
Germany

Tel: +49(0)231/46505-0
Fax +49(0)231/46505-88
Mail: info@gogas.com
Web: www.gogas.com

Stand: 03/2023